MORSA PER FUSTI
VKFW / VKHW / VSHW

Manuale Utente

Prima di utilizzare la morsa per sollevamento, leggere attentamente le istruzioni di sicurezza contenute in questo manuale utente.
In caso di dubbi, consultare il proprio rivenditore.
I nostri manuali dovranno essere utilizzati come riferimento per tutta la durata del prodotto. Sono graditi eventuali suggerimenti e/o commenti riguardanti questo manuale.
A causa della continua attività di ricerca e sviluppo, le specifiche del prodotto sono soggette a modifiche senza preavviso.

Manuale
M-VKFW-2310-00-IT

www.fasitaly.com

INDICE

1. GENERALE
2. DESCRIZIONE DELLE FUNZIONI 3
3. APPLICAZIONI CONSENTITE 3
4. ISTRUZIONI DI SICUREZZA 4
5. SOLLEVAMENTO 5
6. MANUTENZIONE 6
7. SMONTAGGIO/MONTAGGIO 6
8. REVISIONE 7
9. SMALTIMENTO 7
10. CHECKLIST PER LA RISOLUZIONE DEI PROBLEMI 7
11. GARANZIA 7
12. CONDIZIONI E SPECIFICHE 8
13. ISPEZIONE DI SICUREZZA 8
14. PROGRAMMA DI ISPEZIONE 9
APPENDICE - SMONTAGGIO/MONTAGGIO 10
- DIAGRAMMI DI CARICO 11

1. GENERALE

Grazie per aver scelto uno dei nostri prodotti di alta qualità. I sistemi della qualità per la gestione e i servizi di FAS SpA sono pienamente conformi alle norme ISO 9001. La nostra vasta esperienza pluriennale è una garanzia di massima qualità e sicurezza. Le morse per sollevamento Pewag sono realizzate con acciai legati di alta qualità e sono pienamente conformi a tutte le norme e requisiti di prodotto pertinenti, tra cui: Norma europea: EN 13155, norma australiana: 4991, norma USA: ASME B30.20-2010 e Direttiva Macchine 2006/42/CE.

2. DESCRIZIONE DELLE FUNZIONI

Le morse per fusti VKFW, VKHW e VSHW sono state specificamente ed esclusivamente progettate rispettivamente per il sollevamento e il trasporto verticale (VKFW/VKHW) e orizzontale (VHSW) di fusti in acciaio. Le morse VKFW e VKHW sono costituite da un corpo, da una camma e dai perni della camma. La camma della morsa VKFW funge anche da occhiello di sollevamento e assicura che il fusto sia trattenuto saldamente mentre viene sollevato.

3. APPLICAZIONI CONSENTITE

VKHW
Le morse per sollevamento VKHW sono utilizzate singolarmente. Tuttavia durante il sollevamento occorre assicurarsi che il fusto sia sempre mantenuto in posizione verticale.

VKFW
La morsa VKFW può essere utilizzata singolarmente o in coppia. Se un fusto viene sollevato con una sola morsa, potrebbe subire dei danni. Per evitare ciò, il fusto deve essere sollevato utilizzando contemporaneamente due morse di sollevamento. Per garantire un sollevamento sicuro, la morsa VKFW è stata pre-tensionata.

VSHW
Le morse VSHW sono usate singolarmente. Questa morsa è stata appositamente progettata per il sollevamento, la movimentazione e il trasporto di fusti in acciaio in posizione orizzontale (sdraiata). La morsa deve essere utilizzata principalmente con i fusti chiusi.

4. ISTRUZIONI DI SICUREZZA

La sicurezza innanzitutto! Garantite la vostra sicurezza personale e quella degli altri leggendo innanzitutto con attenzione le seguenti istruzioni di sicurezza.
Per la vostra sicurezza e per continuare a trarre beneficio dalla sicurezza dei nostri prodotti fate ispezionare, collaudare e, se necessario, revisionare la morsa almeno una (1) volta all'anno da FAS SpA o da un centro di assistenza e riparazione meccanica autorizzato. Si veda anche il Capitolo 8 – Revisione. Per ulteriori informazioni contattare FAS SpA.

Evitare situazioni che mettano a repentaglio la vita delle persone
Attenersi alle seguenti regole e linee guida onde evitare situazioni che mettano a repentaglio la vita delle persone:
- Non utilizzare mai una morsa non testata.
- Durante il sollevamento tenersi a distanza di sicurezza e non sostare sotto il carico.
- Non usare la morsa se è stata danneggiata; farla immediatamente riparare da FAS SpA o da un altro centro di assistenza e riparazione meccanica autorizzato. In caso di dubbi, contattare il proprio fornitore.
- Non sollevare mai carichi di peso superiore al carico limite di esercizio (WLL) indicato sulla morsa, sul certificato di collaudo e nella tabella.
- Non sollevare mai fusti di peso inferiore al 10% rispetto alla portata massima indicata sulla morsa e sul certificato.
- Non sollevare mai carichi diversi da quelli per i quali le morse sono state progettate.
- Quando si utilizzano contemporaneamente più morse per sollevamento disposte in parallelo, utilizzare un bilancino (equilibratore) e imbracature di sollevamento o catene di lunghezza sufficiente, in modo che gli occhielli di sollevamento sulle morse non siano mai sottoposti a carichi laterali.
- Prima dell'uso rimuovere completamente il grasso, l'olio, la sporcizia e la corrosione dal fusto nel punto in cui deve essere attaccata la morsa.
- Assicurarsi che la morsa o le morse siano posizionate in modo da bilanciare il carico quando viene sollevato.
- La morsa è adatta solo per l'impiego in condizioni atmosferiche normali.
- La temperatura di esercizio delle morse per sollevamento standard è compresa tra -40°C (-40°F) e +100 °C (212 °F).

Avvertenza
- Assicurarsi che l’occhiello di sollevamento non possa mai essere sottoposto a carichi laterali.
- La caduta libera o l'oscillazione incontrollata sul gancio della gru, con conseguenti urti contro degli oggetti, possono danneggiare la morsa. Se questo dovesse accadere, prima di utilizzare nuovamente la morsa verificare che sia in buone condizioni di funzionamento.
- Le morse per fusti non sono adatte per la creazione di giunzioni permanenti.
- La morsa deve essere sottoposta a manutenzione preventiva con frequenza mensile. Si veda il Capitolo 6 - Manutenzione.
- Non modificare la morsa (tramite saldatura, molatura, ecc.), in quanto questo può pregiudicarne il funzionamento e la sicurezza, rendendo quindi nulla ogni forma di garanzia e responsabilità di prodotto.
- Usare solamente componenti originali Pewag.
- L'uso improprio della morsa e/o il mancato rispetto delle indicazioni e delle avvertenze contenute nel presente manuale per l'uso di questo prodotto può mettere in pericolo l'incolumità dell'utente e/o delle persone presenti.

5. SOLLEVAMENTO

- Verificare che non venga superato il carico limite di esercizio (WLL) della morsa.
- Collegare la morsa al meccanismo di sollevamento con uno dei seguenti mezzi:
  - Grillo con dado e coppiglia collegato direttamente al gancio della gru
  - Maglia di giunzione o grillo a U
  - Imbracatura o catena con maglia di giunzione o grillo a U.
- Assicurarsi che tutti gli elementi siano stati testati e abbiano la portata corretta Assicurarsi che i collegamenti di accoppiamento e i grilli siano di dimensioni tali da consentire alla morsa di muoversi liberamente nel gancio.
- Verificare l'eventuale presenza di danni visibili sulla morsa.
- Verificare che la morsa si apra e si chiuda senza intoppi.
- Controllare che i denti della camma non siano sporchi e, se necessario, pulirli con una spazzola metallica.
- Rimuovere ogni traccia di grasso, sporcizia e scaglie di laminazione dal fusto in corrispondenza della morsa.

Sollevamento con le morse VKFW
Posizionare correttamente la morsa sul bordo del fusto, in modo che la camma faccia presa sotto al bordo del fusto. La morsa deve rimanere sul bordo del fusto in posizione di pre-tensionamento. A questo punto si può applicare la forza di sollevamento. Quando il carico ha raggiunto la sua destinazione, abbassare il gancio della gru fino a quando la morsa è completamente priva di carico, la qual cosa può essere verificata controllando che la catena di sollevamento sia allentata e il dispositivo di aggancio della morsa possa muoversi liberamente. Spingere il premistoppa verso il basso tenendo il telaio. La morsa si apre e può essere rimossa dal fusto.

Sollevamento con le morse VKHW
Posizionare correttamente la morsa sul bordo del fusto, in modo che l'elemento di pressione faccia presa sotto al bordo del fusto. Quando il carico ha raggiunto la sua destinazione, abbassare il gancio della gru fino a quando la morsa è completamente priva di carico, la qual cosa può essere verificata controllando che la catena di sollevamento sia allentata e il dispositivo di aggancio della morsa possa muoversi liberamente. Spingere l'elemento di pressione verso il basso tenendo il telaio. La morsa si apre e può essere rimossa dal fusto.

Sollevamento con le morse VSHW
Posizionare saldamente la morsa sui bordi del fusto, allentare il bullone e assicurarsi che entrambi i dispositivi di ritegno a pressione attorno al bordo siano in grado di afferrare saldamente il fusto. A questo punto si può applicare la forza di sollevamento. Quando il carico ha raggiunto la sua destinazione, abbassare il gancio della gru fino a quando la morsa è completamente priva di carico, la qual cosa può essere verificata controllando che la catena di sollevamento sia allentata e il dispositivo di aggancio della morsa possa muoversi liberamente. Spingere il dispositivo di sblocco verso il basso. La morsa si apre e può essere rimossa dal fusto.

6. MANUTENZIONE

La morsa deve essere controllata una volta al mese (si veda il Capitolo 7 - Smontaggio/Montaggio).

Smettere di utilizzare la morsa se:
- il corpo è fessurato o deformato, in particolare agli angoli delle ganasce
- il grillo di sollevamento è visibilmente deformato
- i denti della camma non sono più acuminati
- la molla si è allungata o si è rotta
- i mandrini sono visibilmente deformati
- mancano dei perni di ritenuta

A seconda delle anomalie riscontrate:
- Smontare e pulire la morsa (si veda il Capitolo 7 - Smontaggio/Montaggio) o farla revisionare da FAS SpA o da un altro centro di riparazione meccanica autorizzato (si veda il Capitolo 8 - Revisione).

7. SMONTAGGIO/MONTAGGIO

Importante! Prima dello smontaggio marcare ogni parte in modo che da poterla facilmente rimontare nella posizione originaria.

Smontaggio della morsa VKFW
- Rimuovere dal telaio (1) il perno di ritenuta (5) a cui è attaccata la molla di bloccaggio (4).
- Rimuovere i perni di ritenuta (7) che fissano il perno di rotazione (6) e il perno del telaio (6).
- Smontare il perno di rotazione e il perno del telaio (6).
- Rimuovere la camma (3) e il dispositivo di aggancio (2).

Smontaggio della morsa VKHW
- Rimuovere le tre viti a brugola (5).
- Rimuovere i perni di ritenuta (7).
- Allontanare i due lati (1 e 2) facendoli scorrere.

Smontaggio della morsa VSHW
- Rimuovere le tre viti a brugola (5).

Montaggio delle morse VKFW, VKHW e VSHW
Montare tutte le parti in ordine inverso. Dopo la manutenzione e/o la riparazione le morse devono essere collaudate su un banco di prova certificato.

8. REVISIONE

Almeno una (1) volta all'anno, o in caso di danni, la morsa deve essere ispezionata, testata e, se necessario, revisionata da FAS SpA o da un centro di riparazione meccanica riconosciuto.

9. SMALTIMENTO

La morsa può essere smaltita nel rispetto delle linee guida locali, a condizione che venga resa inadatta all'impiego.

10. CHECKLIST PER LA RISOLUZIONE DEI PROBLEMI

Inconveniente	Possibile causa	Misure da adottare
Il carico scivola	Il carico è sporco	Pulire il carico
	La camma è sporca	Pulire la morsa
	Le ganasce sono piegate e aperte	Scartare la morsa
La camma ruota male	La camma è sovraccarica	Scartare la camma
Il corpo è piegato	La morsa è sovraccarica	Scartare la morsa
Il grillo di sollevamento è ovalizzato	La morsa è sovraccarica	Scartare la morsa
Il mandrino è piegato	La morsa è sovraccarica	Scartare la morsa
Perni di ritenuta mancanti	Montaggio non corretto	Montare nuovi perni di ritenuta
La morsa si apre/si chiude con difficoltà	La morsa è usurata La morsa è contaminata	Scartare la morsa Pulire

11. GARANZIA

FAS SpA fornisce agli utenti finali una garanzia di 5 anni sulle sue morse per sollevamento. Questa garanzia è valida per l'utente finale originale delle morse per sollevamento. Questa garanzia è valida solo se la morsa è stata ispezionata, controllata e manutenuta secondo le istruzioni del produttore e del distributore per l'intero periodo di garanzia. Il periodo di garanzia di 5 anni decorre dal giorno dell'acquisto ed è soggetto a tutte le condizioni e le specifiche indicate nel presente documento.

12. CONDIZIONI E SPECIFICHE

Questa garanzia copre solamente i difetti dovuti ad errori di fabbricazione e che si verifichino durante il normale utilizzo. La garanzia non copre l'usura di componenti quali perni, gruppi camme, molle di bloccaggio, ecc. Qualora si verifichi un guasto di qualsiasi tipo durante il periodo di garanzia, la morsa per sollevamento sarà sostituita o riparata, previa valutazione del produttore.

Non è fornita nessuna garanzia per le morse che presentino anomalie dovute a:
- Normale usura
- Sovraccarico
- Utilizzo errato e/o negligente
- Danni
- Mancata attuazione delle procedure e degli interventi
- Sollevamento di materiale diverso da quello indicato sulla morsa o specificato nel manuale d'uso
- Adattamento e/o modifica della morsa Pewag
- Utilizzo non corretto della morsa e mancato rispetto di tutte le indicazioni riportate nel manuale d'uso
- Manutenzione e/o revisione non effettuata da un distributore autorizzato FAS SpA

Il produttore non è responsabile per danni incidentali o derivanti da un uso non corretto delle morse per sollevamento, nonché dal mancato rispetto di quanto indicato nel presente manuale.

13. ISPEZIONE DI SICUREZZA

Tutte le ispezioni e le riparazioni devono essere registrate nel prospetto di manutenzione. Questo vale non solo per le vostre ispezioni, ma anche per quelle che vengono effettuate dal vostro distributore autorizzato FAS SpA. Quando la morsa viene consegnata per la manutenzione e l'ispezione, si deve sempre fornire il prospetto di manutenzione.

Morse per sollevamento difettose
Quando viene riscontrato qualsiasi tipo di usura o danno, è necessario adottare le seguenti misure:
- Mettere la morsa fuori servizio (Prendere nota della data in cui si verifica l'anomalia nella morsa)
- Tentare di individuare la causa dell'anomalia, per esempio (l'elenco completo è riportato nel Capitolo 10):
  - Sovraccarico: Uso non corretto (la morsa non è adatta per il traino o il trascinamento di oggetti)
  - Utilizzo incompetente: Utilizzo negligente o trascurato
  - Questi danni non sono coperti dalla garanzia! Per garantire la vostra sicurezza e quella dei vostri colleghi siete tenuti a rispettare questa procedura.
- Restituire la morsa per sollevamento, con i dati storici di manutenzione, al proprio distributore autorizzato FAS SpA
- Se la morsa è stata revisionata/riparata dal vostro distributore, potete utilizzarla nuovamente in sicurezza. Si prega di annotare nel prospetto di manutenzione la data di rimessa in servizio.

14. PROGRAMMA DI ISPEZIONE

MESI	3	6	9	12	15	18	21	24	27	30	33	36	39	42	45	48	51	54	57	60
ANNI	1				2				3				4				5			
Ispezioni di sicurezza da parte del proprio manutentore competente																				
Manutenzione da parte di FAS SpA o centro autorizzato da FAS SpA, competente in materia di sollevamento e movimentazione dei carichi, o da persone formate e autorizzate da FAS SpA o Pewag Gmbh																				
Revisione da parte di FAS SpA o centro autorizzato da FAS SpA, competente in materia di sollevamento e movimentazione dei carichi, o da persone formate e autorizzate da FAS SpA o Pewag Gmbh																				

DICHIARAZIONE DI CONFORMITÀ

Ai sensi dell'Appendice II A della Direttiva Macchine 2006/42/CE:
Rappresentante autorizzato per i documenti tecnici in conformità con l'Appendice VII, parte A:
DI Bernhard Oswald; Gaslaternenweg 4; A-8041 Graz

Con la presente noi dichiariamo con piena responsabilità che i prodotti che sono oggetto del presente manuale di istruzioni sono conformi alle disposizioni della Direttiva 2006/42/CE. Qualsiasi alterazione del prodotto non autorizzata da FAS SpAinvaliderà la presente dichiarazione.
Sono state applicate le seguenti norme: EN 13155

Un prerequisito per la messa in servizio di questo prodotto consiste nel fatto che le istruzioni per l'uso siano state lette e comprese.

SMONTAGGIO/MONTAGGIO

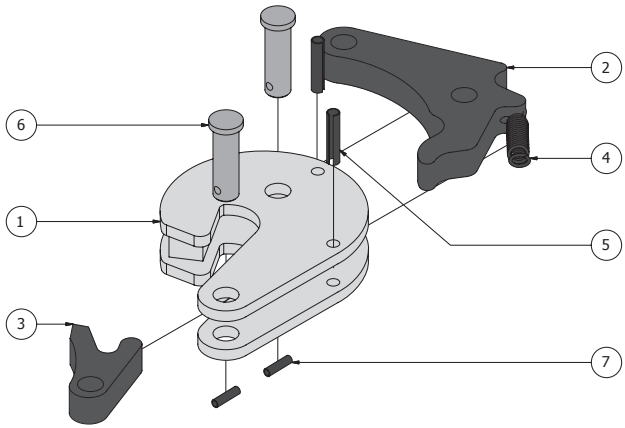

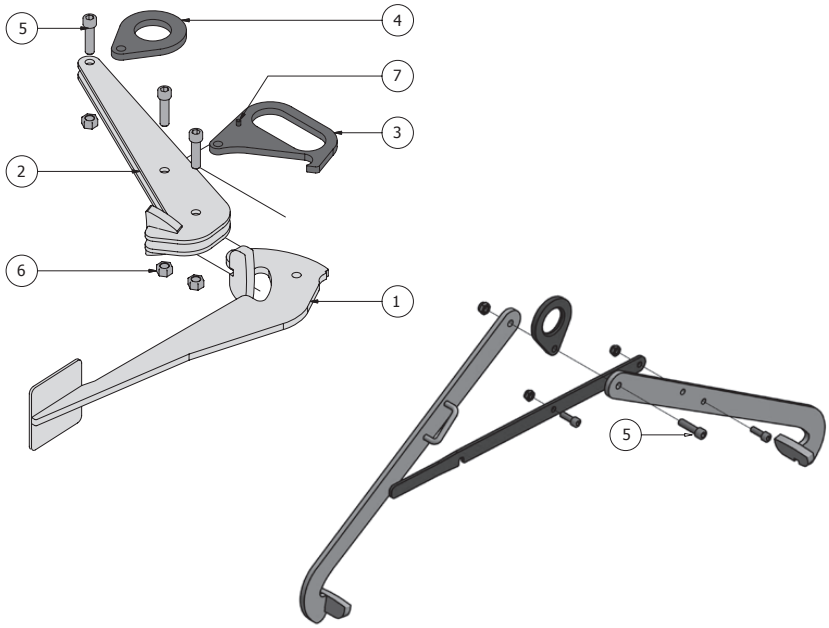

DIAGRAMMI DI CARICO (CARICHI LIMITE DI ESERCIZIO)

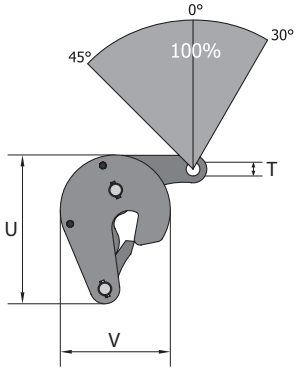

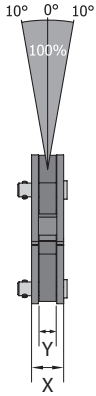

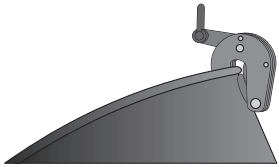

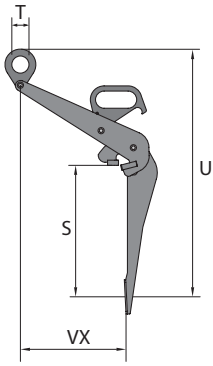

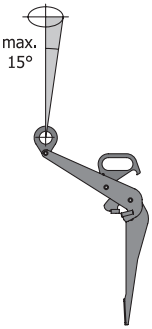

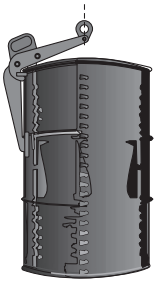

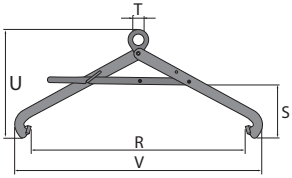

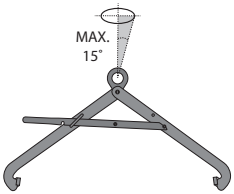

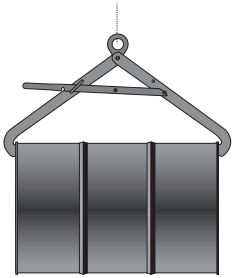

FAS SpA
Via dei Lavoratori, 118/120
20092 Cinisello Balsamo (MI)
Tel. +39 02 6124951 - Fax +39 02 66040192
www.fasitaly.com
info@fasitaly.com

FAS Servizio Sicurezza srl
Via P. Nenni, 35
10036 Settimo Torinese (TO)
Tel. +39 011 8975137 - Fax +39 011 8005916
www.fas-sicurezza.it
servizio.tecnico@fasitaly.com

www.fasitaly.com