MORSA PER SOLLEVAMENTO BKW

Manuale Utente

Prima di utilizzare la morsa per sollevamento, leggere attentamente le istruzioni di sicurezza contenute in questo manuale utente.
In caso di dubbi, consultare il proprio rivenditore.
I nostri manuali dovranno essere utilizzati come riferimento per tutta la durata del prodotto. Sono graditi eventuali suggerimenti e/o commenti riguardanti questo manuale.
A causa della continua attività di ricerca e sviluppo, le specifiche del prodotto sono soggette a modifiche senza preavviso.

Manuale
M-BKW-2310-00-IT

www.fasitaly.com

INDICE

1. GENERALE 3
2. DESCRIZIONE DELLE FUNZIONI 3
3. APPLICAZIONI CONSENTITE 3
4. ISTRUZIONI DI SICUREZZA 4
5. SOLLEVAMENTO 5
6. MANUTENZIONE 6
7. SMONTAGGIO/MONTAGGIO 6
8. REVISIONE 7
9. SMALTIMENTO 7
10. CHECKLIST PER LA RISOLUZIONE DEI PROBLEMI 7
11. GARANZIA 8
12. CONDIZIONI E SPECIFICHE 8
13. ISPEZIONE DI SICUREZZA 9
14. PROGRAMMA DI ISPEZIONE 9
APPENDICE - SOLLEVAMENTO IN SICUREZZA 10
- SMONTAGGIO/MONTAGGIO 10

1. GENERALE

Grazie per aver scelto uno dei nostri prodotti di alta qualità. I sistemi della qualità per la gestione e i servizi di FAS SpA sono pienamente conformi alle norme ISO 9001. La nostra vasta esperienza pluriennale è una garanzia di massima qualità e sicurezza. Le morse per sollevamento Pewag sono realizzate con acciai legati di alta qualità e sono pienamente conformi a tutte le norme e requisiti di prodotto pertinenti, tra cui: Norma europea: EN 13155, norma australiana: 4991, norma USA: ASME B30.20-2010 e Direttiva Macchine 2006/42/EG.

2. DESCRIZIONE DELLE FUNZIONI

La morsa BKW per il sollevamento di travi è stata appositamente sviluppata per il sollevamento di travi in acciaio. Viene utilizzato uno speciale grillo di sollevamento che consente di posizionare il baricentro della trave da sollevare direttamente sotto il grillo di sollevamento. In tal modo si mantiene l'equilibrio della trave una volta che è stata sollevata. La morsa di sollevamento BKW è dotata di un meccanismo di sicurezza costituito da un dispositivo di bloccaggio, una molla di trazione e una leva. Una volta azionata la leva, il meccanismo di sicurezza assicura il pre-tensionamento costante della camma sulla lamiera di acciaio, in modo che la morsa non scivoli quando viene applicata la forza di sollevamento. Quando viene sollevato un carico, il peso del carico fa aumentare la forza di serraggio sulla camma. Inoltre questo sistema garantisce che la morsa non si allenti dalla lamiera quando alla morsa non viene applicata la forza di sollevamento.

3. APPLICAZIONI CONSENTITE

La morsa per sollevamento BKW può essere utilizzata solo per il sollevamento e il trasporto di travi in acciaio (T, UNP, INP, IPE, HE, ecc.) in cui sia possibile posizionare la morsa su un punto di contatto piano, in modo che la morsa si attacchi perfettamente sull'ala della trave.

È consentito l'uso della morsa per il sollevamento e il trasporto di travi dalla:
- posizione orizzontale
- posizione verticale

La documentazione tecnica è disponibile presso il produttore.

4. ISTRUZIONI DI SICUREZZA

La sicurezza innanzitutto! Garantite la vostra sicurezza personale leggendo innanzitutto con attenzione le seguenti istruzioni di sicurezza.

Per la vostra sicurezza, per quella delle altre persone e per continuare a trarre beneficio dalla sicurezza dei nostri prodotti fate ispezionare, collaudare e, se necessario, revisionare la morsa almeno una (1) volta all'anno da FAS SpA o da un altro centro di assistenza e riparazione meccanica riconosciuto. Si veda anche il Capitolo – Revisione. Per ulteriori informazioni contattare FAS SpA.

Evitare situazioni che mettano a repentaglio la vita delle persone
Attenersi alle seguenti linee guida onde evitare situazioni che mettano a repentaglio la vita delle persone:

- Non lavorare mai con una morsa non testata o con un certificato di collaudo scaduto.
- Durante il sollevamento tenersi a distanza e non sostare sotto il carico.
- Non usare la morsa se è danneggiata; farla immediatamente riparare da FAS SpA o da un altro centro di riparazione meccanica autorizzato. In caso di dubbio, contattare il proprio fornitore.
- Non sollevare mai più di una trave alla volta.
- Non sollevare mai travi di peso superiore al carico limite di esercizio (WLL) indicato sulla morsa e sul certificato di collaudo.
- Non sollevare mai carichi di peso inferiore al 10% rispetto alla portata massima indicata sulla morsa e sul certificato.
- Non sollevare travi con ali di spessore superiore o inferiore ala luce di presa indicata sulla morsa e sul certificato di collaudo.
- Quando si utilizzano contemporaneamente più morse per il sollevamento disposte in fila, occorre predisporre imbracature o catene di lunghezza sufficiente, in modo da garantire che l'angolo tra le imbracature o le catene non sia mai superiore a 60°.
- Quando si utilizzano contemporaneamente più morse per il sollevamento disposte in parallelo, utilizzare un bilancino (equilibratore) e imbracature di sollevamento o catene di lunghezza sufficiente, in modo che i grilli di sollevamento sulle morse non siano mai sottoposti a carichi laterali.
- Non posizionare la morsa sulle sezioni coniche della trave da sollevare.
- Rimuovere completamente il grasso, l'olio, la sporcizia, la corrosione e le scaglie di laminazione dalla trave nel punto in cui deve essere attaccata la morsa.
- La durezza superficiale della trave non deve essere superiore a 37 HrC (345 Hb, 1,166 N/mm^2).
- Le morse sono adatte solo per l'impiego in condizioni atmosferiche normali.

Precauzioni di sicurezza

- Assicurarsi che il grillo di sollevamento non possa mai essere sottoposto a carichi laterali.
- La caduta libera o l'oscillazione incontrollata sul gancio della gru, con conseguenti urti contro degli oggetti, possono danneggiare la morsa. Se questo dovesse accadere, prima di utilizzare nuovamente la morsa verificare che sia in buone condizioni di funzionamento.
- Le morse per sollevamento non sono adatte per la creazione di giunzioni permanenti.

- La morsa deve essere sottoposta a manutenzione preventiva con frequenza mensile secondo le linee guida riportate nel Capitolo 6 - Manutenzione.
- Non modificare la morsa (mediante saldatura, molatura, ecc.), in quanto questo può pregiudicarne il funzionamento e la sicurezza, rendendo quindi nulla ogni forma di garanzia e responsabilità di prodotto.
- Usare solamente componenti originali Pewag.
- L'uso improprio della morsa e/o il mancato rispetto delle indicazioni e delle avvertenze contenute in queste istruzioni di sicurezza per l'utilizzo di questo prodotto può mettere in pericolo la salute dell'utente e/o delle persone presenti.

5. SOLLEVAMENTO

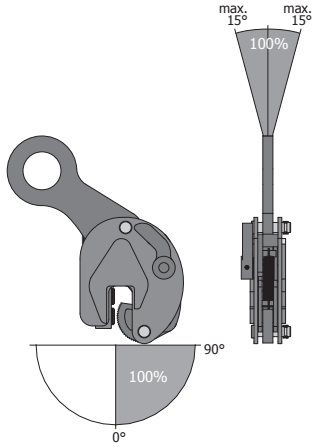

- Verificare che non venga superato il carico limite di esercizio (WLL) della morsa.
- Attaccare la morsa al meccanismo di sollevamento con uno dei seguenti mezzi:
  - Grillo con dado e coppiglia di sicurezza
  - Campanella con maglia di giunzione o grillo
  - Imbracatura a catena
- Assicurarsi che tutti gli elementi siano stati testati e abbiano la portata corretta. Assicurarsi che i collegamenti di accoppiamento e i grilli siano di dimensioni tali da consentire alla morsa di muoversi liberamente nel gancio.
- Verificare l'eventuale presenza di danni visibili sulla morsa.
- Azionare la leva per controllare che la morsa si apra e si chiuda senza intoppi.
- Controllare che i denti della camma non siano sporchi e, se necessario, pulirli con una spazzola metallica.
- Rimuovere ogni traccia di grasso, sporco e scaglie di laminazione dalla trave in corrispondenza della morsa.
- Aprire la morsa azionando la leva.
- Collocare le ganasce quanto più possibile all'interno della trave, assicurandosi che la morsa sia posizionata in modo da bilanciare il carico quando viene sollevato.
- Assicurarsi che il grillo di sollevamento sia rivolto verso il centro della trave o della struttura
- Chiudere la morsa ruotando la leva completamente all'indietro.
- Effettuare il sollevamento delicatamente per consentire l'applicazione della forza di sollevamento; verificare che la morsa non scivoli.
- Se il carico scivola, consultare il presente capitolo per effettuare nuovamente il sollevamento.
- Se il carico continua a scivolare, consultare il successivo Capitolo 6 - Manutenzione.
- Prima di staccare la morsa dalla lamiera, accertarsi che il carico sia in posizione stabile.

6. MANUTENZIONE

La morsa deve essere controllata una volta al mese (si veda Smontaggio/Montaggio).

Smettere di utilizzare la morsa se:
- Il corpo è fessurato o deformato, in particolare agli angoli delle ganasce
- Il grillo di sollevamento è visibilmente deformato
- I denti della camma e/o del perno non sono più acuminati
- La molla si è allungata o si è rotta
- Il meccanismo di bloccaggio della leva non è più in efficienza o ha cessato di funzionare
- I mandrini sono visibilmente deformati
- Mancano dei perni di ritenuta
- Il lato del grillo di sollevamento è premuto in corrispondenza dei perni distanziatori

A seconda delle anomalie riscontrate:
- Smontare e pulire la morsa (si veda il Capitolo 7 - Smontaggio/Montaggio) o farla revisionare da FAS SpA o da un altro centro di riparazione meccanica autorizzato (si veda il Capitolo 8 - Revisione).

7. SMONTAGGIO / MONTAGGIO

La morsa per il sollevamento di travi può essere facilmente smontata per la pulizia e l'ispezione - si veda il disegno costruttivo a pagina 10.
- Aprire completamente la morsa.
- Rimuovere la molla di trazione (13); nel caso del tipo 1,5 BKW, rimuovere prima il perno di ritenuta (11) nel gruppo camma (4).
- Rimuovere il perno di ritenuta e il perno della camma (8).
- Rimuovere il grillo di sollevamento (3) e il gruppo camma.
- Rimuovere il perno del grillo (2).
- Smontare la leva (5) rimuovendo il perno di ritenuta ed estrarre il gruppo di bloccaggio (7) dalla morsa.
- Rimuovere i perni (6) con una chiave a stella.
- Pulire tutte le parti con un normale sgrassante.
- Ingrassare tutti i mandrini con grasso per cuscinetti.
- Se necessario, oliare la molla.
- Montare tutte le parti in ordine inverso.
- Inserire sempre perni di ritenuta nuovi e originali, a tale scopo servirsi di un martello, pinze multiuso e scacciacoppiglie.
- Montare sempre bulloni e dadi nuovi per il perno
- Quando si sostituiscono delle parti, assicurarsi sempre di utilizzare componenti originali pewag
- Rimuovere eventuali bave con una lima.

8. REVISIONE

Almeno una (1) volta all'anno, come prescritto per legge, o in caso di danni, la morsa BKV per il sollevamento di travi deve essere ispezionata, testata e, se necessario, revisionata da FAS SpA o da un altro centro di riparazione meccanica autorizzato.

9. SMALTIMENTO

La morsa BKW per il sollevamento di travi può essere smaltita nel rispetto delle linee guida locali, a condizione che venga resa inadatta all'impiego.

10. CHECKLIST PER LA RISOLUZIONE DEI PROBLEMI

Inconveniente	Possibile causa	Misure da adottare
Il carico scivola	Il carico è sporco Il perno e/o la camma sono sporchi Il perno e/o la camma sono smussati Le ganasce sono piegate e aperte	Pulire Pulire Sostituire Sostituire
Il corpo è piegato	La morsa è sovraccarica	Scartare la morsa
Il grillo di sollevamento è ovalizzato	La morsa è sovraccarica	Scartare la morsa
La molla è difettosa	La molla è usurata	Scartare la molla
I mandrini sono piegati	La morsa è sovraccarica	Scartare la morsa
Perni di ritenuta mancanti	Montaggio non corretto	Montare nuovi perni di ritenuta
La morsa si apre/chiude con difficoltà	La scanalatura della chiavetta è sporca La morsa è sovraccarica La morsa è contaminata La morsa è usurata	Pulire Scartare la morsa Pulire Scartare la morsa

11. GARANZIA

FAS SpA fornisce agli utenti finali una garanzia di 5 anni sulle sue morse per sollevamento. Questa garanzia è valida per l'utente finale originale delle morse per sollevamento. Questa garanzia è valida solo se la morsa è stata ispezionata, controllata e manutenuta secondo le istruzioni del produttore e del distributore per l'intero periodo di garanzia. Il periodo di garanzia di 5 anni decorre dal giorno dell'acquisto ed è soggetto a tutte le condizioni e le specifiche indicate nel presente documento.

12. CONDIZIONI E SPECIFICHE

Questa garanzia copre solamente i difetti dovuti ad errori di fabbricazione e che si verifichino durante il normale utilizzo. La garanzia non copre l'usura di componenti quali perni, gruppi camme, molle di bloccaggio, ecc. Qualora si verifichi un guasto di qualsiasi tipo durante il periodo di garanzia, la morsa per sollevamento sarà sostituita o riparata, previa valutazione del produttore.

Non è fornita nessuna garanzia per le morse che presentino anomalie dovute a:
- Normale usura
- Sovraccarico
- Utilizzo errato e/o negligente
- Danni
- Mancata attuazione delle procedure e degli interventi
- Sollevamento di materiale diverso da quello indicato sulla morsa o specificato nel manuale d'uso
- Adattamento e/o modifica della morsa pewag
- Utilizzo non corretto della morsa e mancato rispetto di tutte le indicazioni riportate nel manuale d'uso
- Manutenzione e/o revisione non effettuata da un distributore autorizzato FAS SpA

Il produttore non è responsabile per danni incidentali o derivanti da un uso non corretto delle morse per sollevamento, nonché dal mancato rispetto di quanto indicato nel presente manuale.

13. ISPEZIONE DI SICUREZZA

Tutte le ispezioni e le riparazioni devono essere registrate nel prospetto di manutenzione.
Questo vale non solo per le vostre ispezioni, ma anche per quelle che vengono effettuate dal vostro distributore autorizzato FAS SpA. Quando la morsa viene consegnata per la manutenzione e l'ispezione, si deve sempre fornire il prospetto di manutenzione.

Morse per sollevamento difettose

Quando viene riscontrato qualsiasi tipo di usura o danno, è necessario adottare le seguenti misure:
- Mettere fuori servizio la morsa per sollevamento. (Prendere nota della data in cui si verifica l'anomalia nella morsa di sollevamento).
- Tentare di individuare la causa dell'anomalia, per esempio (l'elenco completo è riportato nel Capitolo 10): Questi danni non sono coperti dalla garanzia! Per garantire la vostra sicurezza e quella dei vostri colleghi siete tenuti a rispettare questa procedura.
- Restituire la morsa per sollevamento (con i dati storici di manutenzione) al proprio centro di riparazione meccanica e distributore autorizzato FAS SpA.
- Dopo che la morsa per sollevamento è stata revisionata/riparata, potete tranquillamente utilizzarla nuovamente.

14. PROGRAMMA DI ISPEZIONE

MESI	**4**	**8**	**12**	**16**	**20**	**24**	**28**	**32**	**36**	**40**	**44**	**48**	**52**	**56**	**60**
ANNI		**1**			**2**			**3**			**4**			**5**	
Ispezioni di sicurezza da parte del proprio ispettore															
Manutenzione da parte di un distributore ufficiale FAS SpA															
Revisione da parte di un distributore ufficiale FAS SpA															

SOLLEVAMENTO IN SICUREZZA

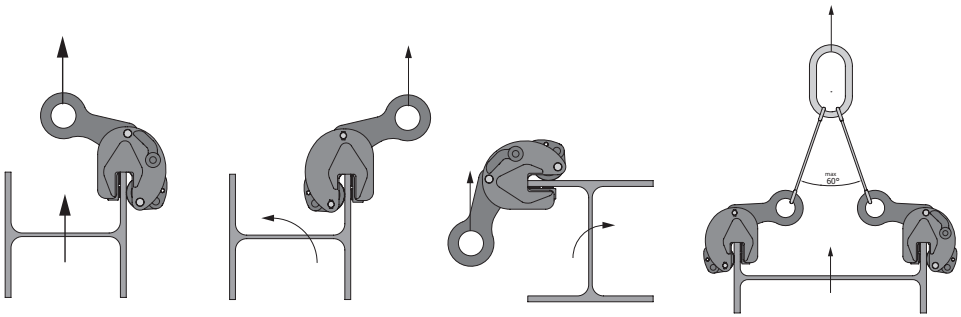

SMONTAGGIO/MONTAGGIO

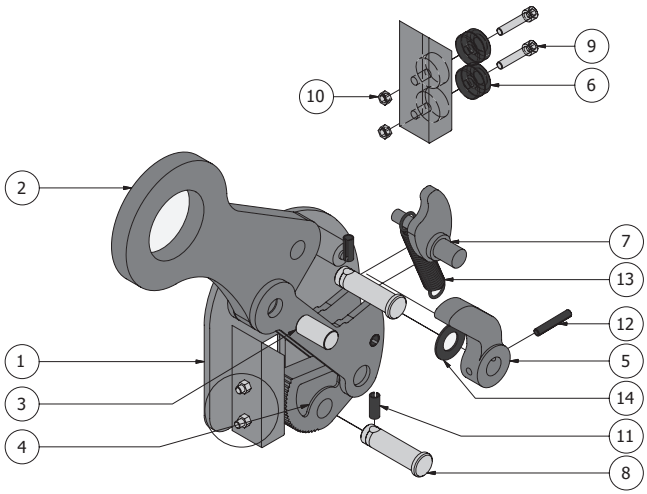

INTERVENTO	DATA	FIRMA

DICHIARAZIONE DI CONFORMITÀ

Ai sensi dell'Appendice II A della Direttiva Macchine 2006/42/CE:
Rappresentante autorizzato per i documenti tecnici in conformità con l'Appendice VII, parte A:
DI Bernhard Oswald; Gaslaternenweg 4; A-8041 Graz

Con la presente noi dichiariamo con piena responsabilità che i prodotti che sono oggetto del presente manuale di istruzioni sono conformi alle disposizioni della Direttiva 2006/42/CE. Qualsiasi alterazione del prodotto non autorizzata da FAS SpA invaliderà la presente dichiarazione.
Sono state applicate le seguenti norme: EN 13155

Un prerequisito per la messa in servizio di questo prodotto consiste nel fatto che le istruzioni per l'uso siano state lette e comprese.

FAS SpA
Via dei Lavoratori, 118/120
20092 Cinisello Balsamo (MI)
Tel. +39 02 6124951 - Fax +39 02 66040192
www.fasitaly.com
info@fasitaly.com

FAS Servizio Sicurezza srl
Via P. Nenni, 35
10036 Settimo Torinese (TO)
Tel. +39 011 8975137 - Fax +39 011 8005916
www.fas-sicurezza.it
servizio.tecnico@fasitaly.com

www.fasitaly.com