CARATTERISTICHE
SPECIFICATION

- All parts are made of aluminium or very high quality plastics (except for bolts and suspension hooks).
- Quick snap ring on top of the load hooks permits fast setting and adjustment of the load hooks using the grid dimension of 50 mm.
- With 2 laterally adjustable snap safety hooks, rotatable through 360° under load.
- With cross beam suspension for crane hook.

- Tutti i componenti sono realizzati di alluminio o in plastica di qualità (ad eccezione dei bulloni e dei ganci di sollevamento).
- Sistema con cravatte per spostare rapidamente, con passi da 50 mm, le posizioni dei ganci.
- Con 2 ganci girevoli ruotabili 360° sottocarico.
- Con sospensione per il gancio della gru.

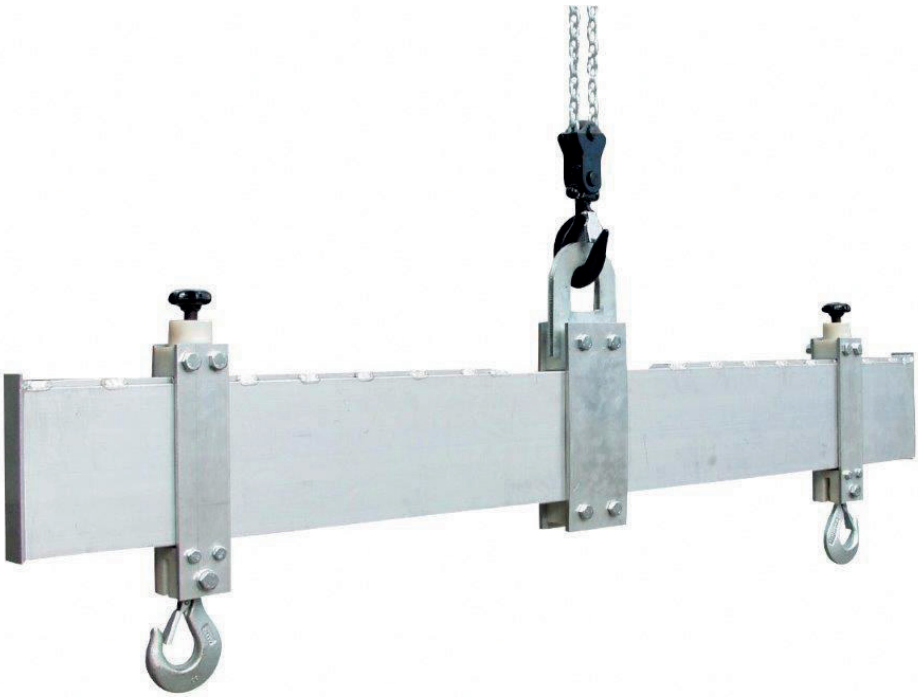

DATI TECNICI
TECHNICAL DATA
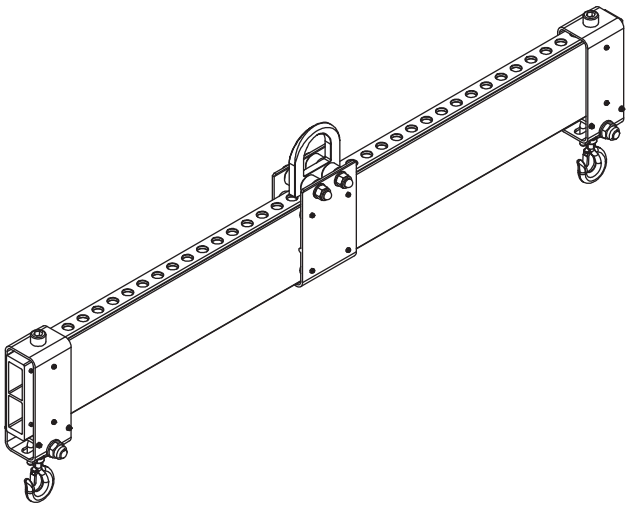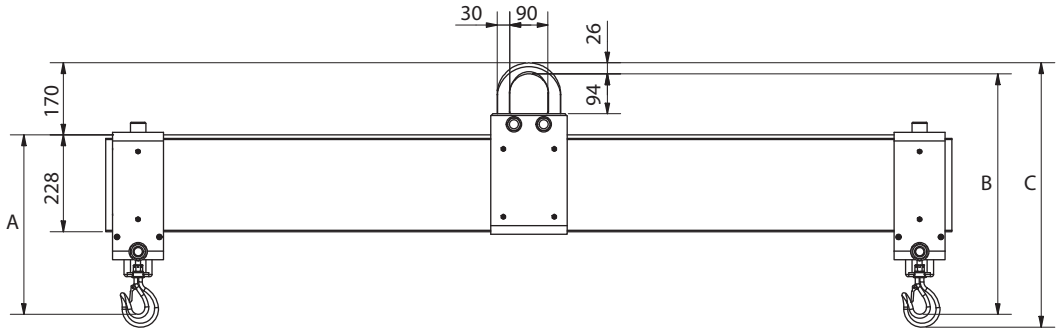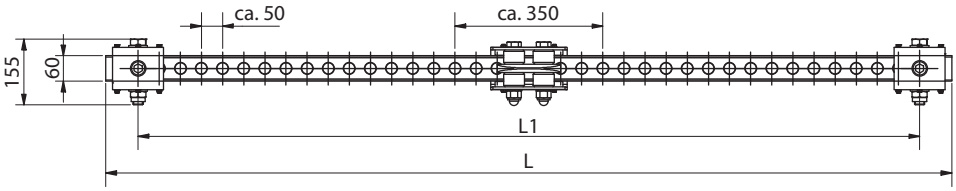
Tipo Type	Portata WLL	L	Regolazione Adjustable	Dimensioni Dimensions			Peso Weight
	kg	mm	L1 min/max mm	A mm	B mm	C mm	Kg
BLCA 1000-2	1000	2000	350 - 1850	424	567	623	50
BLCA 1000-3	1000	3000	350 - 2850	424	567	623	63
BLCA 1000-4	1000	4000	350 - 3850	424	567	623	77
BLCA 1000-5	1000	5000	350 - 4850	424	567	623	91
BLCA 2000-2	2000	2000	350 - 1850	424	567	623	51
BLCA 2000-3	2000	3000	350 - 2850	424	567	623	65
BLCA 2000-4	2000	4000	350 - 3850	424	567	623	80
BLCA 3000-2	3000	2000	350 - 1850	463	607	675	52
BLCA 3000-3	3000	3000	350 - 2850	463	607	675	66