PROTEZIONI ANGOLARI METALLICHE CON RIVESTIMENTO DI POLIURETANO PER SPIGOLI VIVI

HEAVY DUTY STEEL CORNER PROTECTOR WITH POLIURETHANE COATING

CARATTERISTICHE
SPECIFICATION

- Excellent handling thanks to the magnets.
- Easier positioning on metal corners.

- Ottima maneggevolezza grazie ai magneti.
- Posizionamento più facile su angoli in metallo.

DATI TECNICI
TECHNICAL DATA
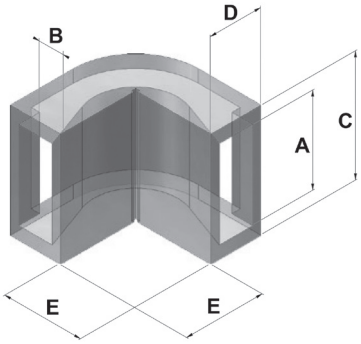
Con feritoia With upper spline	**Senza feritoia** Without upper spline	**Dimensioni** Dimensions	**N° di magneti** No. of magnets	**Dimensioni** Dimensions					**Peso** Weight
Codice Code	**Codice** Code			**A mm**	**B mm**	**C mm**	**D mm**	**E mm**	**kg**
CPUFA 70	CPUA 70	70	2	95	30	125	60	90	1,15
CPUFA 90	CPUA 90	90	2	155	30	185	60	90	1,55
CPUFA 150	CPUA 150	150	4	250	30	280	60	90	1,95
CPUFA 245	CPUA 245	245	6	335	30	365	60	90	2,80
CPUFA 330	CPUA 330	330	6	335	30	365	60	90	3,50