Imbragature speciali per impianti galvanici

Special chain slings
for hot galvanizing plant

Catene KWF - Per decapaggio e zincatura

KWF chain slings - For pickling and galvanizing

When the slings are used to zinc the sospended load, we reccomend to use the KWF chain slings. KWF slings can be used for the complete cycle pickling-galvanizing.

Quando le brache vengono utilizzate per immergere il materiale da zincare nel bagno galvanico, raccomandiamo l'impiego di brache tipo KWF. Queste brache sono idonee anche per il decapaggio.

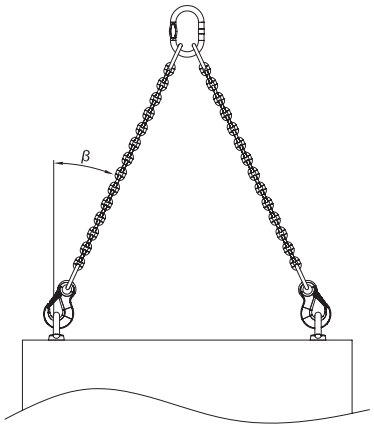

Catene KWF/HT - Per fusione pani di zinco

KWF/HT chain slings - To melt the ingots

When the chain slings are used in zinc bath to melt the ingots, they are as long in the bath with a temperature of about 480C°.
For use, the slings are wrapped around the zinc ingots, or through the hole of a big zinc ingot and they are continuously stressed with a further rapid abrasion of the chain.
The KWF/HT chain slings are specially heat treated compared to the standard KWF slings, and optimized for reduced abrasion in the zinc bath.

Quando le catene vengono utilizzate per sciogliere i pani di zinco, rimangono immerse nel bagno galvanico per lungo tempo ad una temperatura di circa 480°.
Inoltre, per questo impiego, le catene vengono avvolte intorno ai pani di zinco, o attraverso un foro nei pani più grandi, e sono soggette a continue sollecitazioni che portano ad una rapida abrasione della catena.
Le catene KWF/HT subiscono un trattamento superficiale diverso dalle catene KWF, riducendo il fenomeno dell'abrasione e garantendo ottime performances.

Tipo di utilizzo brache KWF/HT
Typical kind of use KWF/HT chain slings

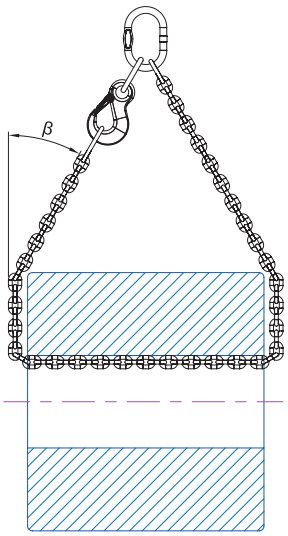

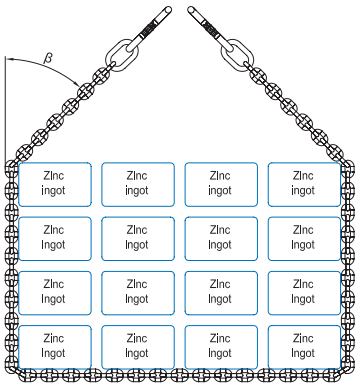

Coefficiente di sicurezza 4 Safety factor 4		**1 braccio** 1 leg	**2 bracci** 2 legs
Angolo ß Angle ß		-	0° - 45°
Fattore di carico Load factor		1	1
Catena tipo Chain type	d	**Portata Kg** WLL Kg	
KWF/HT 10	10	800	800
KWF/HT 13	13	1325	1325
KWF/HT 16	16	2000	2000