Tipo OBKW per il trasporto di travi metalliche in posizione orizzontale

OBKW type for transportation of steel beams in horizontal position

- Suitable for transportation of steel beams or profiles
- The clamp is suitable for lifting the beams at the sides and at the front-end.
- Always use in pairs.
- Cam Safety lock in open position to make the introduction of the beam easier and in closed position to firmly grip the beam even in no-pulling force condition.
- Increased safety due to action of the special alloy cam concentrated against a circular pivot.
- Safety factor min. 5 x rated load capacity.

- Idonee per il trasporto di travi metalliche e profilati.
- Sollevamento possibile serrando la trave lateralmente o alle estremità.
- Utilizzare esclusivamente in coppia.
- Dispositivo di blocco della camma in posizione aperta per facilitare l'introduzione della trave nella morsa e in posizione chiusa per serrare fermamente la trave anche quando la morsa non è in tensione.
- Camma di materiale speciale che agendo contro un puntale concentra la forza serrante della morsa aumentando la sicurezza di presa.
- Coefficiente sicurezza 5 volte minimo la portata nominale.

Tipo Type	Portata* WLL*	Luce di presa Jaw opening	Dimensioni Dimensions									Peso** Weight**
	kg	R mm	V mm	W mm	S mm	H mm	T mm	Z mm	X mm	U mm	Y mm	Kg
OBKW 2 t	2.000	3-20	192	30	64	154	64	285	65	310	15	6,80

* Per una coppia di morse. Portata con angolo al vertice dell'imbracatura 60°.
** Peso di una morsa.
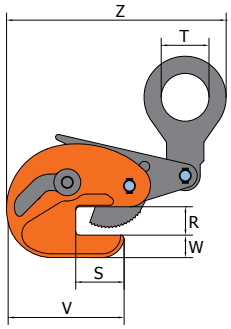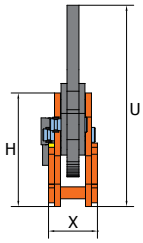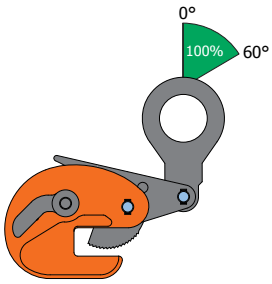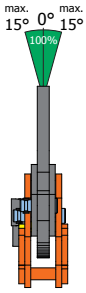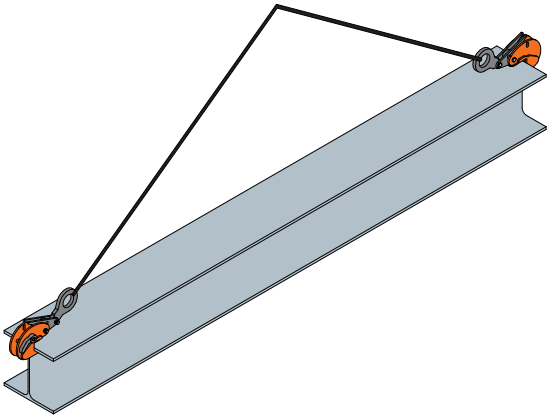
* Capacity of a pair of clamps. Capacity with top angle 60° max.
** Weight of one clamp.