GOLFARI DI ACCIAIO LEGATO TIPO 8.8 U
Filettatura UNC

ALLOY STEEL EYE BOLTS
8.8 U TYPE - UNC thread

CARATTERISTICHE
SPECIFICATION

8.8 U is a grade 8 lifting eye with UNC thread. The extensive range of alloy steel lifting eyes, incorporates 13 different UNC threads. The WLL for lifting points are valid within 45° to the vertical only, but can be even side loaded with reduction of the WLL. The longer thread length makes a through-hole mounting with a nut and washer on the other side possible. The nut on the bolt should at least be class 8, but class 10 or 12 is recommended. WLL and CE marking are stamped on the body. Safety factor is 5:1. The thread length of the lifting eye should be adapted to the material of the load. The 8.8 U is available in a range with a working load limit from 0.2 t up to 25 t.

- Material: alloy steel, Grade 8, quenched and tempered
- Safety factor: 5
- Finish: painted white
- Operating temperature: -40°C up to +200°C

8.8 U sono golfari per sollevamento di grado 8 con filettatura UNC. La vasta gamma di golfari per sollevamento in acciaio legato incorpora 13 diverse filettature UNC. I punti di sollevamento sono validi solo entro 45° rispetto alla verticale, ma possono essere caricati anche lateralmente con riduzione della portata. La maggiore lunghezza della filettatura rende possibile il montaggio a foro passante con dado e rondella sull'altro lato. Il dado sul bullone dovrebbe essere almeno di classe 8, ma si consiglia la classe 10 o 12. La marcatura CE e la portata sono stampigliate sul corpo. Il fattore di sicurezza è 5:1. La lunghezza della filettatura deve essere adattata al materiale del carico. Il golfare 8.8 U è disponibile in una gamma con un limite di carico di lavoro da 0,2 t fino a 25 t.

- Materiale: acciaio legato, grado 8
- Fattore di sicurezza: 5
- Finitura: verniciato bianco
- Temperatura di utilizzo: da -40°C a +200°C
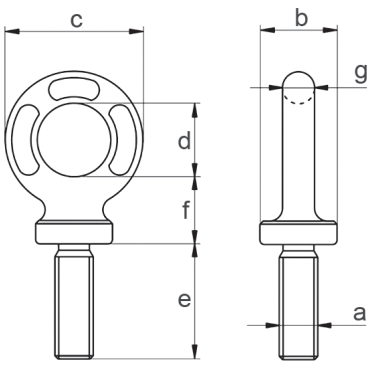
Tipo Type	Portata WLL	Dimensioni Dimensions							Peso Weight
	t	a inch	b mm	c mm	d mm	e mm	f mm	g mm	kg
8.8U 1/4"	0,2	1/4	20	34	20	20	17	7	0,05
8.8U 3/8"	0,7	3/8	20	38	22	30	19	8	0,08
8.8U 1/2"	1	1/2	25	47	27	36	23	10	0,14
8.8U 5/8"	1,5	5/8	36	63	35	53	31	14	0,38
8.8U 3/4"	2,5	3/4	40	72	40	58	34	16	0,55
8.8U 7/8"	3	7/8	42	82	45	64	38	19	0,81
8.8U 1"	4	1	55	95	55	84	40	20	1,14
8.8U 1 1/8"	5	1 1/8	55	95	55	84	40	20	1,21
8.8U 1 1/4"	6	1 1/4	60	108	60	99	51	24	1,90
8.8U 1 1/2"	8	1 1/2	65	118	68	117	48	25	2,52
8.8U 1 3/4"	10	1 3/4	70	142	80	135	61	31	4,26
8.8U 2"	15	2	70	142	80	135	61	31	4,66
8.8U 2 1/2"	25	2 1/2	95	181	97	150	69	42	9,55