GOLFARI GIREVOLI TIPO ZETA PLZW gr. 10 SMONTABILE

SWIVEL LIFTING POINTS
Gr. 10 ZETA PLZW TYPE
DISMOUNTABLE

CARATTERISTICHE
SPECIFICATION

Thanks to the innovative design of the lifting point, the pewag winner prolift lifting point PLZW Zeta (up to M24) can be assembled and disassembled without tools. The PLZW Zeta thus enables the attachment of closed lifting equipment such as eye sling hooks, lifting straps or rope loops without the use of additional shackles.

- 360° rotatable lifting point
- Admissible swivel range of master link 180°
- Grade 10 steel
- Safety factor 5 in all loading directions
- Screws 100% crack tested
- Tested for 20.000 stress cycles according to EN 1677
- Operating temperature: -20°C / 200°C (up to 400°C with WLL reduction)
- According to Machine Directive 2006/42/CE
- Not suitable for rotation with load
- The lifting points are marked with the WLL in the most unfavourable application mode, the thread size, the tightening torque, the grade of the steel, the CE mark, the code of traceability and the marking of the manufacturer.

Grazie al design innovativo, il punto di sollevamento PLZW Zeta (fino a M24) può essere montato e smontato senza bisogno di attrezzi. PLZW Zeta consente quindi l'introduzione di dispositivi di sollevamento chiusi come ganci ad occhio, imbracature di poliestere o anelli di fune senza l'uso di grilli aggiuntivi.

- Golfare girevole 360°
- Anello orientabile 180°
- Grado 10
- Coefficiente di sicurezza 5 in tutte le direzioni di carico
- Bulloni testati 100%
- Dimensionati per 20.000 cicli di lavoro in accordo a EN 1677
- Temperatura di impiego: -20°C / 200C° (fino a 400°C con riduzione di portata)
- Conformi alla Direttiva Macchine 2006/42/CE
- Non idonei per rotazioni con carico applicato
- Tutti i golfari sono marcati con la portata di utilizzo nella condizione più sfavorevole, la misura del filetto, la coppia di serraggio, il grado dell'acciaio, la marcatura CE, il codice di rintracciabilità e la sigla del produttore.

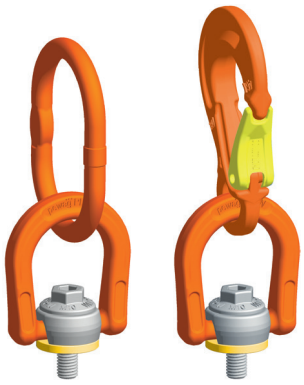

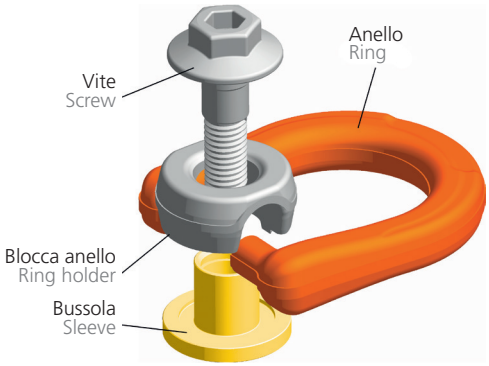

Permissible usage
Load capacity according to the table of WLL in the mentioned directions of pull - see fig 1 and 2.

Non permissible usage
Make sure when choosing the assembly that improper load cannot arise eg if:
- The direction of pull is obstructed
- Direction of pull is not in the foreseen area - fig 3.
- Loading ring rests against edges or load - fig 4.

Utilizzo consentito
Portata secondo la tabella a fianco, in accordo all'orientamento della forza - fig 1 e 2.

Utilizzo errato
Assicurarsi che non possano sorgere carichi impropri, ad esempio:
- La direzione di tiro è ostruita.
- La forza viene applicata al golfare in modo sbagliato - fig 3.
- L'anello del golfare forza contro il carico o altri oggetti presenti - fig 4.

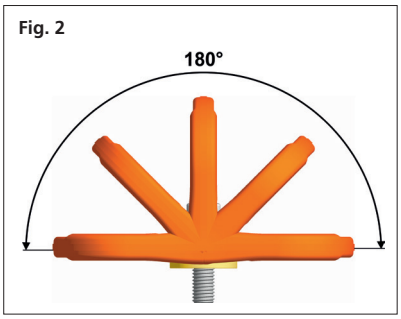

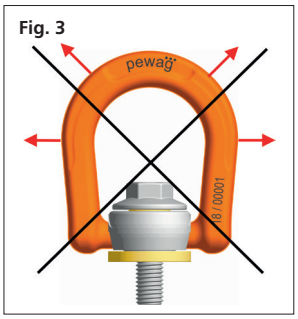

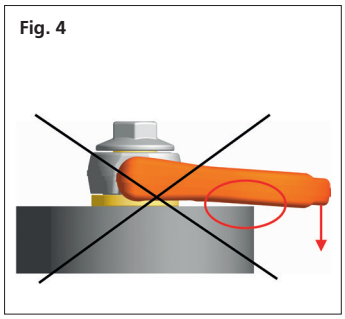

Istruzioni di montaggio su sito www.fasitaly.com
Mounting instructions on www.fasitaly.com

GOLFARI GIREVOLI TIPO ZETA PLZW gr. 10 SMONTABILE

SWIVEL LIFTING POINTS
Gr. 10 ZETA PLZW TYPE
DISMOUNTABLE

Tipo di attacco Kind of attachment									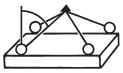		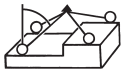
Numero di golfari Number of pieces		**1**	**1**	**2**	**2**	**2**	**2**	**2**	**3 o 4**	**3 o 4**	**3 o 4**
Angolo Angle		**0°**	**90°**	**0°**	**90°**	**0°-45°**	**45°-60°**	**Asimmetrico** Unsymmetrical	**0°-45°**	**45°-60°**	**Asimmetrico** Unsymmetrical
Tipo Type	**Misura** Size	**Portata** WLL **t**	**Portata** WLL **t**	**Portata** WLL **t**	**Portata** WLL **t**	**Portata** WLL **t**	**Portata** WLL **t**	**Portata** WLL **t**	**Portata** WLL **t**	**Portata** WLL **t**	**Portata** WLL **t**
PLZW 0,4	M8	0,8	0,4	1,6	0,8	0,56	0,4	0,4	0,84	0,6	0,4
PLZW 0,63	M10	1,1	0,63	2,2	1,26	0,89	0,63	0,63	1,33	0,94	0,63
PLZW 0,95	M12	1,1	0,95	2,2	1,9	1,34	0,95	0,95	2,01	1,42	0,95
PLZW 1,8	M16	2,9	1,8	5,8	3,6	2,54	1,8	1,8	3,81	2,7	1,8
PLZW 2,5	M20	2,9	2,5	5,8	5	3,53	2,5	2,5	5,3	3,75	2,5
PLZW 4	M24	6,5	4	13	8	5,65	4	4	8,48	6	4

- I punti di sollevamento sono contrassegnati con la capacità di carico ammissibile per la modalità di applicazione più sfavorevole, consentendo una maggiore capacità di carico in caso di carichi verticali.
- The lifting points are marked with the admissible load capacity for the most unfavourable application mode, allowing for an increased load capacity in case of vertical loads.
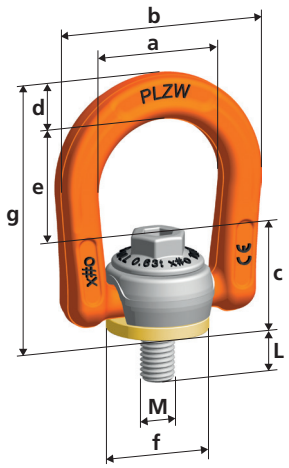
Tipo Type	**Misura** Size	**Dimensioni** Dimensions										**Coppia serraggio** Tightening torque	**Peso** Weight
	M x L	**a** **mm**	**b** **mm**	**c** **mm**	**d** **mm**	**e** **mm**	**f** **mm**	**g** **mm**	**L max.** **mm**	**mm**	**mm**	**Nm**	**Kg**
PLZW 0,4	M8 x 12	40	64	29	14	34	30	77	80	8	15	10	0,30
PLZW 0,63	M10 x 15	40	64	29	14	34	30	77	100	8	15	10	0,30
PLZW 0,95	M12 x 18	40	64	29	14	34	30	77	180	8	15	15	0,30
PLZW 1,8	M16 x 24	50	83	43	19	50	45	112	260	10	24	50	0,90
PLZW 2,5	M20 x 30	50	83	43	19	50	45	112	330	10	24	100	0,95
PLZW 4	M24 x 36	70	121	64	28	69	68	161	355	14	36	160	2,80