GOLFARI GIREVOLI
TIPO DELTA PLDW-U gr. 10
Filettatura UNC

SWIVEL LIFTING POINTS
Gr. 10 DELTA PLDW-U TYPE - UNC thread

CARATTERISTICHE
SPECIFICATION

- Ball bearing 360° rotatable lifting point;
- Admissible swivel range of master link 180°;
- **Rotatable underload;**
- Grade 10 version;
- UNC threads from 3/8" to 2 1/2";
- Screw 100% crack tested;
- Safety factor 4 in all loading directions;
- Tested for 20.000 stress cycles according to EN 1677;
- According to the Machine Directive 2006/42/EC;
- Operating temperature: -40°C ÷ 200°C. (Up to 350°C with WLL reduction).

All of the eyebolts are marked with the working load, thread size, grade of the steel, CE mark, code for traceability and marking of the manufacturer.

- Golfare con cuscinetto girevole su 360°;
- Staffa di aggancio orientabile a 180°;
- **Idonei per rotazioni sottocarico;**
- Versione grado 10;
- Filettature UNC da 3/8" a 2 1/2";
- Coefficiente di sicurezza 4 in tutte le direzioni di carico;
- Bulloni testati 100% contro le cricche;
- Dimensionati per 20.000 cicli di lavoro in accordo a EN 1677;
- Conformi alla Direttiva Macchine 2006/42/CE;
- Temperatura di lavoro: -40°C÷ 200°C. (Fino a 350°C con riduzione di portata).

Tutti i golfari sono marcati con la portata di utilizzo, la misura del filetto, il grado dell'acciaio, il marchio CE, il codice di rintracciabilità e la sigla del costruttore.

Permissible usage
Load capacity according to the table of WLL in the mentioned directions of pull - see fig 1 and 2.

Non permissible usage
Make sure when choosing the assembly that improper load cannot arise eg if:
- The direction of pull is obstructed.
- Direction of pull is not in the foreseen area - see fig 3.
- Loading ring rests against edges or load.

Utilizzo consentito
Portata secondo la tabella a fianco, in accordo all'orientamento della forza - fig 1 e 2.

Utilizzo errato
Assicurarsi che non possano sorgere carichi impropri, ad esempio:
- La direzione di tiro è ostruita.
- La forza viene applicata al golfare in modo sbagliato - fig 3.
- L'anello del golfare forza contro il carico o altri oggetti presenti.

Fig. 1

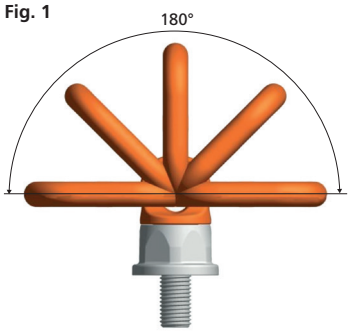

Fig. 2

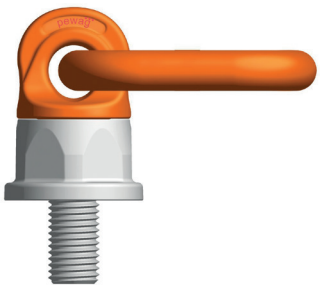

Fig. 3

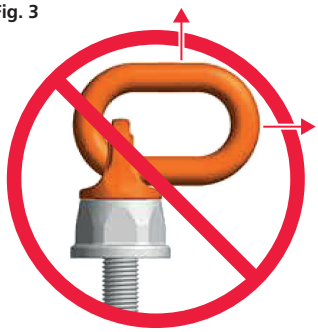

GOLFARI GIREVOLI
TIPO DELTA PLDW-U gr. 10
Filettatura UNC

SWIVEL LIFTING POINTS
Gr. 10 DELTA PLDW-U TYPE - UNC thread

Tipo di attacco Kind of attachment									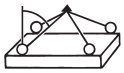		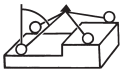
Numero di golfari Number of pieces		**1**	**1**	**2**	**2**	**2**	**2**	**2**	**3 o 4**	**3 o 4**	**3 o 4**
Angolo Angle		**0°**	**90°**	**0°**	**90°**	**0°-45°**	**45°-60°**	**Asimmetrico** Unsymmetrical	**0°-45°**	**45°-60°**	**Asimmetrico** Unsymmetrical
Tipo Type	**Misura** Size	**Portata** WLL **lbs**	**Portata** WLL **lbs**	**Portata** WLL **lbs**	**Portata** WLL **lbs**	**Portata** WLL **lbs**	**Portata** WLL **lbs**	**Portata** WLL **lbs**	**Portata** WLL **lbs**	**Portata** WLL **lbs**	**Portata** WLL **lbs**
PLDW U 3/8”	3/8”-16	2640	1100	5290	2200	1550	1100	1100	2300	1600	1100
PLDW U 1/2”	1/2”-13	3900	1500	7900	3000	2100	1500	1500	3200	2300	1500
PLDW U 5/8”	5/8”-11	6100	3300	12300	6600	4600	3300	3300	7000	4900	3300
PLDW U 3/4”	3/4”-10	8800	4400	17600	8800	6200	4400	4400	9300	6600	4400
PLDW U 1”	1”-8	15400	8800	30800	17600	12400	8800	8800	18700	13200	8800
PLDW U 1-1/4”	1 1/4”-7	22000	14700	44000	29500	20800	14700	14700	31300	22100	14700
PLDW U 1-1/2”	1 1/2”-6	27500	17600	55100	35200	24600	17600	17600	37400	26400	17600
PLDW U 1-3/4”	1 3/4”-5	35200	22000	70500	44000	31100	22000	22000	46700	33000	22000
PLDW U 2”	2”-4.5	35200	27500	70500	55100	38900	27500	27500	58400	41300	27500
PLDW U 2-1/2”	2 1/2”-4	61700	39600	123400	79300	56100	39600	39600	84100	59500	39600

Nota: portate in libbre.
Note: WLL in pounds.

Tipo Type	**Misura** Size	**Dimensioni** Dimensions							**Coppia serraggio** Tightening torque	**Peso** Weight
	M **inch**	**L** **inch**	**a** **inch**	**b** **inch**	**c** **inch**	**d** **inch**	**e** **inch**	**inch**	**ft/lbs**	**lbs**
PLDW U 3/8”	3/8”-16	0,59	1,18	1,50	2,13	0,51	1,50	1,34	7,50	1,00
PLDW U 1/2”	1/2”-13	0,79	1,38	1,89	2,13	0,51	1,50	1,34	11	1,06
PLDW U 5/8”	5/8”-11	0,98	1,38	1,89	2,13	0,51	1,50	1,34	22	1,10
PLDW U 3/4”	3/4”-10	1,18	1,38	2,17	2,95	0,63	2,17	1,81	60	2,43
PLDW U 1”	1”-8	1,57	1,57	2,60	3,23	0,67	2,48	1,97	110	3,30
PLDW U 1-1/4”	1 1/4”-7	1,77	1,97	2,76	3,62	0,91	2,83	2,36	170	5,70
PLDW U 1-1/2”	1 1/2”-6	2,17	1,97	3,58	4,72	0,91	3,62	2,95	330	9,50
PLDW U 1-3/4”	1 3/4”-5	2,36	2,56	3,58	4,72	1,06	3,62	2,95	440	11,20
PLDW U 2”	2”-4.5	2,68	2,56	4,57	4,72	1,06	3,62	2,95	440	11,90
PLDW U 2-1/2”	2 1/2”-4	3,78	2,76	4,13	6,06	1,30	4,33	3,74	600	22,40
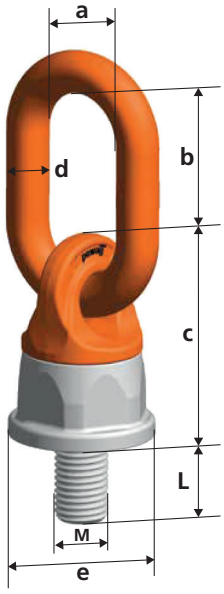
Nota: dimensioni in pollici.
Note: sizes in inches.